Electrolux PROFESSIONAL

Modulare Großküchengeräteserie thermaline 90 - Elektro-Bratplatte mit verchromter, glatter Platte, einseitige Bedienung, H=700

Technisches Datenblatt
ARTIKEL #
MODELL #

NAME #

SIS #

AIA #



589534 (MCHBEAHDAO)	Elektro-Bratplatte mit verchromter, glatter Platte, einseitige Bedienung
589542 (MCHDEAHDAO)	Elektro-Bratplatte mit verchromter, gerillter Platte, einseitige Bedienung

Kurzbeschreibung

Artikel Nr.

Gerätekonstruktion nach DIN 18860_2, 20 mm Deckplatte mit Tropfnase, 70 mm zurückgesetzter Sockel. Innenrahmen aus 2 und 3 mm CNS 1.4301 für extra große Stabilität. 2 mm Deckplatte aus CNS 1.4301. Reinigungsfreundliche Konstruktion mit ebenen Flächen. THERMODUL-Verbindungssystem ermöglicht bündige Deckplatte bei Aufstellung nebeneinander und verhindert Eindringen von Schmutz. Verchromte Bratplatte aus Flußstahl mit Antihaftoberfläche für optimales Grillen. Hochleistungsheizregister für beste Temperaturverteilung. Großer Ablauf zum Ableiten von Flüssigkeiten in einen Fettauffangbehälter. Überhitzungsschutz schaltet die Energiezufuhr bei zu hoher Temperatur ab. Standby-Funktion spart Energie und erreicht schnell wieder die Höchsttemperatur. Metallknebel mit eingelassenem, hygienischem, „weichem" Silikongriff für leichte Bedienung und Reinigung. IPX5 Strahlwasserschutz-Zertifizierung.
Konfiguration: Freistehend, einseitige Bedienung.

Hauptmerkmale

- Wahl zwischen 1 oder 2 Heizzonen. Jede Zone mit Anzeigeleuchte für den Betriebsstatus.
- Große Ablauföffnung an der Bratfläche zum Fettablauf in große Behälter unter der Bratfläche.
- Überhitzungsschutz: 1 Temperaturfühler schaltet bei Überhitzung die Stromzufuhr ab.
- Dreiseitiger, hoher Spritzschutz aus Edelstahl.
- Gerät mit separater Regelung für jede Hälfte der Bratfläche.
- Alle wesentlichen Komponenten sind leicht von vorn zugänglich
- THERMODUL Anschlusssystem für nahtlose Deckplatte bei Installation von Geräten nebeneinander; so kann kein Schmutz in die Funktionskomponenten eindringen, und die Geräte können für Service oder Austausch leicht abmontiert werden.
- Metallknebel mit eingebautem, hygienischem Silikongriff für leichte Handhabung und Reinigung. Das Spezialdesign der Regler schützt vor Eindringen von Schmutz oder Flüssigkeiten in Funktionskomponenten.
- Großes, gut lesbares, digitales Display aus Dickglas, beständig gegen Hitze und Chemikalien, zur Anzeige der eingestellte Leistungsstufe. Das Display zeigt auch den EIN-/AUS-Status des Geräts und der Heizelemente an.
- Paketheizsystem für optimale Temperaturverteilung.

Konstruktion

- 2 mm Deckplatte aus Chromnickelstahl 1.4301.
- Konstruktion gemäß DIN 18860_2 mit 20 mm Tropfnase und 70 mm zurückgesetztem Sockel.
- Flache Oberflächenkonstruktion mit minimalen verdeckten Bereichen zur einfachen Reinigung aller Oberflächen
- Garfläche aus verchromtem Flusstahl mit Antihaftschicht für beste Grillergebnisse.
- Nutzfläche komplett glatt oder komplett gerippt.
- Spritzschutz: IPX5
- Selbsttragende Konstruktion.

Nachhaltigkeit

- Standby-Funktion für Energieeinsparung und schnelles Wiederaufheizen bis zur max. Temperatur.

Genehmigung:

Electrolux PROFESSIONAL

Modulare Großküchengeräteserie thermaline 90 - Elektro-Bratplatte mit verchromter, glatter Platte, einseitige Bedienung, H=700

Optionales Zubehör

• Verbindungsschiene	PNC 912502	❑
• CNS-Seitenwand, rechts/links, 12,5 mm, für freistehende Aufstellung	PNC 912512	❑
• Portionierbord, 800 mm Länge	PNC 912526	❑
• CNS-Portionierbord, 800 mm Länge	PNC 912556	❑
• Klappbord	PNC 912581	❑
• Klappbord	PNC 912582	❑
• Seitenbord	PNC 912589	❑
• Seitenbord	PNC 912590	❑
• Seitenbord	PNC 912591	❑
• CNS-Frontblende, 800 mm Länge	PNC 912634	❑
• CNS-Sockelblenden, links und rechts, für freistehende Aufstellung	PNC 912657	❑
• CNS-Sockelblenden, links und rechts, für Rücken/Rücken-Aufstellung	PNC 912663	❑
• CNS-Sockel, freistehend, 800 mm Länge	PNC 912958	❑
• Verbindungsschiene: modular 90 (links) mit ProThermetic Kippgerät (rechts), ProThermetic Standgerät (links) mit ProThermetic (rechts)	PNC 912975	❑
• Verbindungsschiene: modular 90 (rechts) mit ProThermetic Kippgerät (links), ProThermetic Standgerät (rechts) mit ProThermetic (links)	PNC 912976	❑
• Endschiene, links, bündig	PNC 913111	❑
• Endschiene, rechts, bündig	PNC 913112	❑
• Endschiene (12,5 mm), links	PNC 913202	❑
• Endschiene (12,5 mm), rechts	PNC 913203	❑
• CNS-Seitenwand, links, 12,5 mm, für Rücken an Rücken	PNC 913222	❑
• CNS-Seitenwand, rechts, 12,5 mm, für Rücken an Rücken	PNC 913223	❑
• T-Profil für tl80/90, Rücken an Rücken, für Geräte ohne Aufkantung, Länge=2000 mm (werksseitig zu kürzen)	PNC 913227	❑
• SCHIENE ZUM EINSCHWEIßEN, D=900	PNC 913232	❑
• Gelochtes Bord für Wärmeschränke und Unterschränke (einseitige Bedienung TL80-85-90 und beidseitige Bedienung für TL80)	PNC 913234	❑
• Energie-Optimierer 24A	PNC 913246	❑
• Endschiene, (12,5 mm), für Rücken/ Rücken-Aufstellung, links	PNC 913251	❑
• Endschiene, (12,5 mm), für Rücken/ Rücken-Aufstellung, rechts	PNC 913252	❑
• Endschiene, (bündig), für Rücken/ Rücken-Aufstellung, links	PNC 913255	❑
• Endschiene, (bündig), für Rücken/ Rücken-Aufstellung, rechts	PNC 913256	❑
• Verstärkte Seitenwand, nur in Verbindung mit Seitenbord, für freistehende Aufstellung	PNC 913260	❑
• Verstärkte Seitenwand, links, nur in Verbindung mit Seitenbord, für für Rücken/Rücken-Aufstellung	PNC 913275	❑
• Verstärkte Seitenwand, rechts, nur in Verbindung mit Seitenbord, für für Rücken/Rücken-Aufstellung	PNC 913276	❑
• Befestigungsset für Zwischenböden	PNC 913281	❑
• Filter = 800 mm - Thermaline 80/85/90	PNC 913665	❑
• - NOT TRANSLATED -	PNC 913672	❑
• - NOT TRANSLATED -	PNC 913688	❑

Elektrisch

Netzspannung:	400 V/3N ph/50/60 Hz
Gesamt-Watt	15.3 kW

Schlüsselinformation

Garflächentiefe:	615 mm
Garflächenlänge:	700 mm
Betriebstemperatur MIN.:	80 °C
Betriebstemperatur MAX.:	280 °C
Außenabmessungen, Länge:	800 mm
Außenabmessungen, Tiefe:	900 mm
Außenabmessungen, Höhe:	700 mm
Lagerkammer-Abmessungen, Länge:	580 mm
Lagerkammer-Abmessungen, Höhe:	330 mm
Lagerkammer-Abmessungen, Tiefe:	740 mm
Nettogewicht:	150 kg
Konfiguration	auf Untergestell;einseitig bedienbar
Kochflächentyp:	
589534 (MCHBEAHDAO)	glatt
589542 (MCHDEAHDAO)	gerillt
Kochflächentyp:	Chromium Plated mild steel mirror

Nachhaltigkeit

Durschnittlicher Verbrauch	22.1 Amps

Electrolux PROFESSIONAL

Modulare Großküchengeräteserie thermaline 90 - Elektro-Bratplatte mit verchromter, glatter Platte, einseitige Bedienung, H=700

Front

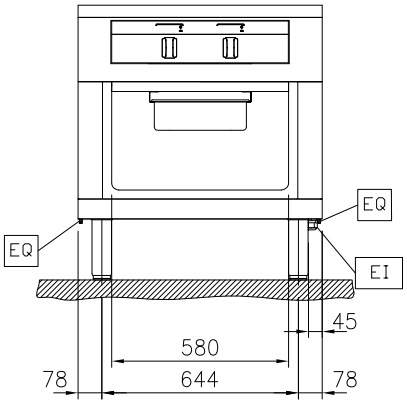

Seite

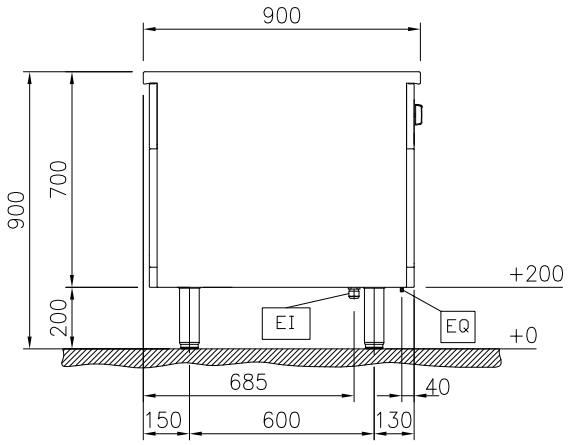

EI = Elektroanschluss
EQ = Equipotentialschraube

oben

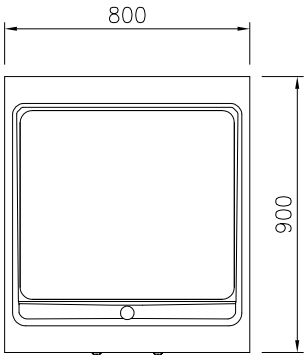

Front

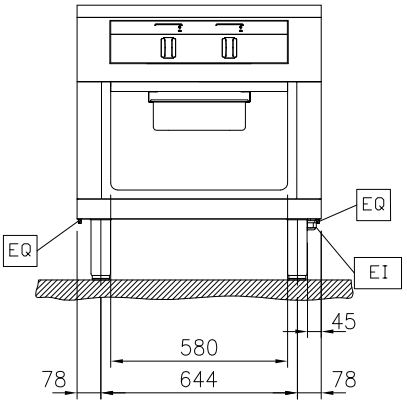

Seite

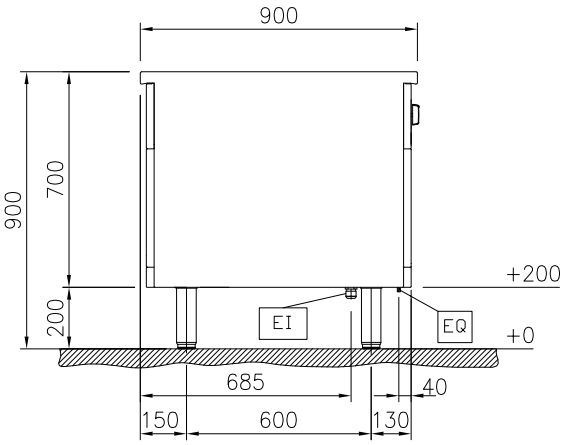

EI = Elektroanschluss
EQ = Equipotentialschraube

oben

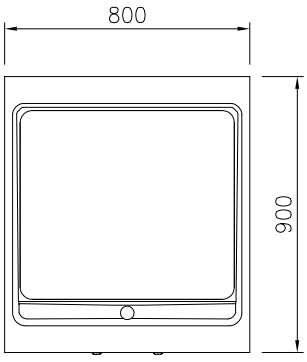

Das Unternehmen behält sich das Recht auf Änderungen der Spezifikation vor.

2026.11.20